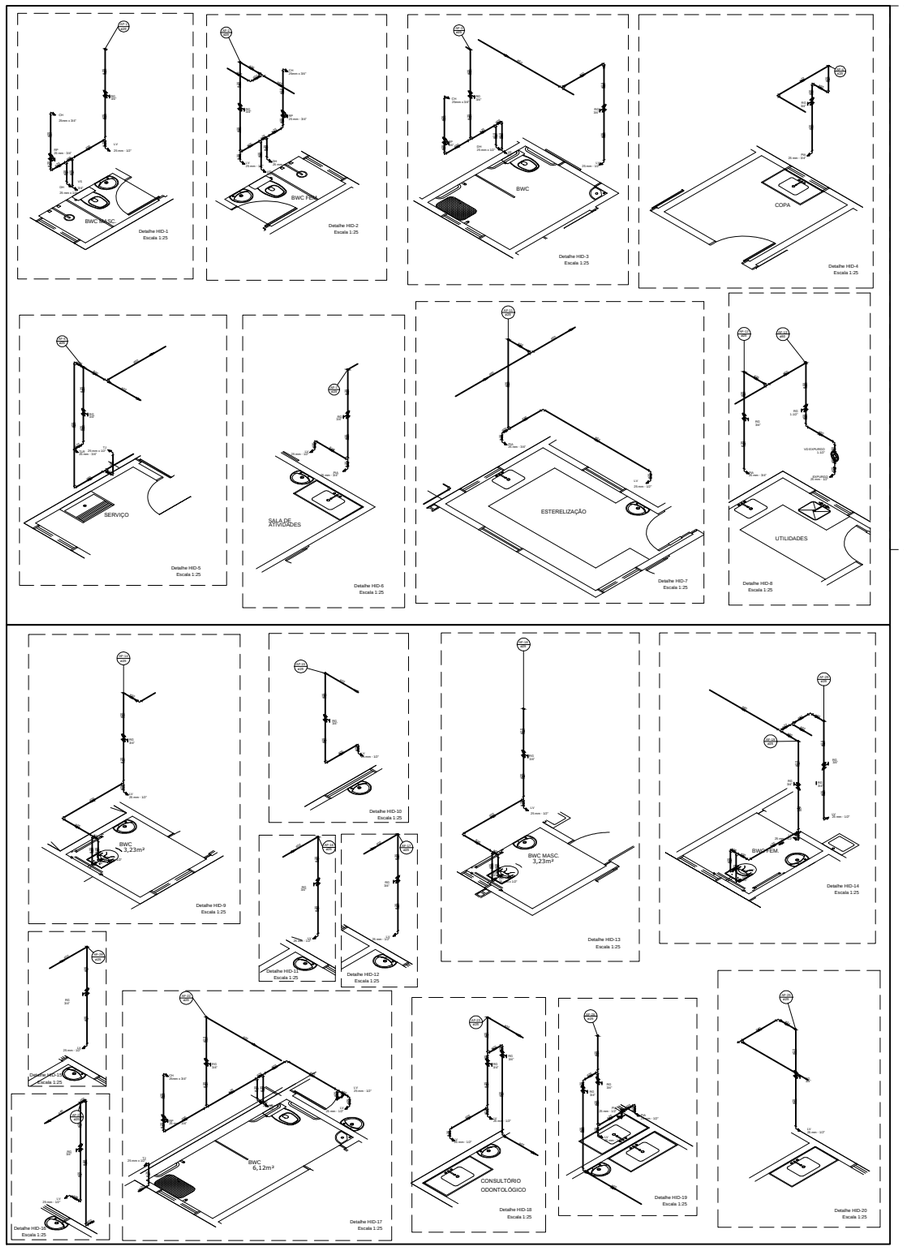

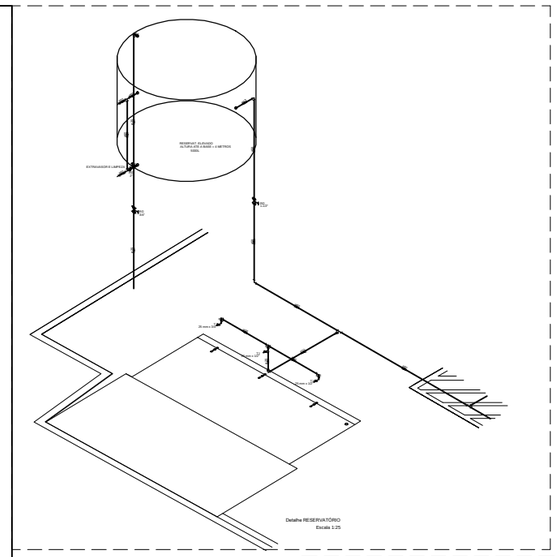

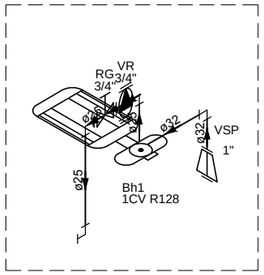

AUTORES DO PROJETO:

CARLA KATRYNE SILVA
ENGENHEIRA CIVIL
CREA 181614920-9

PROPRIETÁRIO:

PREFEITURA MUNICIPAL DE CAMPESTRE
CNPJ – 01.631.804/0001-07

03			
02			
01			
REVISÃO	DESCRITIVO	DATA	RESPONSÁVEL

CARLA KATRYNE
Engenheira Civil
CREA 181614920-9

EMPREENDIMENTO:
CONSTRUÇÃO DE UMA UNIDADE BÁSICA DE SAUDE – UBS

ENDEREÇO:
CLOVIS DE ANDRADE

PROJETO:
CARLA KATRYNE

PROJETISTAS:
CARLA KATRYNE

RESPONSÁVEL TÉCNICO:	DATA	ESCALA	ÁREAS DE CONSTRUÇÃO
CARLA KATRYNE	08/10/2025	1/1000	

DESENHO
DETALHAMENTO DOS BANHEIROS

CÓDIGO: PLA PIS 014/020-00 REVISÃO